БЕЗЖИЧЕН СТАЕН ТЕРМОСТАТ 8038RF

1. Представяне на продукта:

Температурният контролер 8038RF отчита температурата чрез вътрешния сензор с висока точност. Той открива и сравнява режима на работа и параметрите на стайната температура и настройката, след което автоматично отваря и затваря отоплителното оборудване, за да постигне целта за поддържане на постоянна температура в помещението.

Панелът и приемникът са свързани чрез радиочестота. Завъртете копчето, за да регулирате температурата.



Батерии 2xAAA
Атрактивен модерен стил Повърхностен монтаж.
Непрограмируем Лесна работа
Радиочестота: 868Mhz Одобрено от CE, Rohs

2. Технически данни:

Захранване	- 2*AA A батерия	Подсветка	- Бяло
Ток на натоварване	- Макс 10A	Сензор	- NTC 10K
Диапазон на зададената точка	- 5 ~ 35 °C	точност	- ±0.5°C (степенно управление с +0.5°C)
Околна среда	- 0~50 °C	Клас на защита - IP30	
Относителна влажност	- 85%	Корпус - ABS към UL94-5 огнеупорна пластмаса	

Дисплей и функция на бутоните



1.Наберете го, за да регулирате температурата на настройката

2.Включете/изключете термостата
3.Бутон за сдвояване на кодове

Включване/изключване на захранването: натиснете бутона, за да включите или изключите

Регулиране на температурата: завъртете копчето по посока на часовниковата стрелка, за да увеличите зададената температура, или завъртете копчето обратно на часовниковата стрелка, за да намалите зададената температура.

3. Сдвояване на кодове

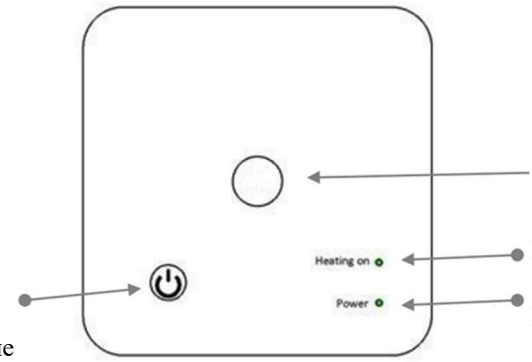

Бутон за сдвояване на кодове

Индикатор за включено отопление (LED 1)

Индикатор за захранване (LED 2)

Бутон за включване/изключване

1) Натиснете продължително бутона за сдвояване на кодове на приемника, докато светодиод 1 започне да мига бързо.

2) Изключете изпращача, натиснете продължително бутона, докато екранът светне, след това натиснете бутона Осем пъти, докато идентификационният код се покаже на дисплея, след което моля завъртете бутона наляво.

3) Изчакайте известно време, светодиодът 1 ще спре да трепти. Свързването на кода е извършено.

Сдвояването е завършено, стартирайте отново изпращача и приемника, за да работят за настройка на температурата или друга операция.

4 . Разширени настройки

1) Калибриране на температурата

Изключете предавателя, натиснете продължително бутона, докато екранът светне, завъртете бутона, за да зададете температурата на калибриране. Диапазон: -8°C~8°C

Натиснете отново бутона, за да влезете в следващата стъпка.

2) Настройка на диференциала на превключване

Завъртете бутона, за да промените настройката на диференциалния превключвател. Обхват: 1: 0,5~5 °C Натиснете отново бутона, за да влезете в следващата стъпка.

3) Ограничаване на температурата на пода

Завъртете бутона , за да промените температурата за ограничаване на пода. Обхват: 25~60 °C. Натиснете отново бутона, за да влезете в следващата стъпка.

4) Функция против замръзване

Завъртете бутона, за да включите/изключите тази функция или да промените настройката на температурата. Диапазон: 3~10 °C Натиснете отново бутона, за да влезете в следващата стъпка.

5) Функция за откриване на отворен прозорец (функция OWD)

Завъртете бутона на "00", за да затворите тази функция, и на "01", за да отворите тази фракция. Натиснете повторно бутона, за да влезете в следващата стъпка.

6) Време за откриване на OWD

Завъртете бутона, за да промените времето за откриване на OWD (OWD Detect Time). Обхват: 2-30 мин.

Натиснете повторно бутона на менюто, за да влезете в следващата стъпка.

7) OWD Температура на падане. Изберете в рамките на времето за откриване.

Завъртете бутона, за да промените избора на OWD Температура на падане. Обхват: 2-4 °C.

Натиснете отново бутона за менюто, за да влезете в следващата стъпка.

8) OWD Избор на време на закъснение (Избор на време за забавяне на OWD) (Връщане към предишното работно състояние)

Завъртете бутона, за да промените избора на време за забавяне на OWD. Обхват: 10-60 мин.

Натиснете отново клавиша за меню, за да влезете в следващата стъпка.

9) Сдвояване на изпращача с приемника Моля, вижте част 3.

10) Код на версията на софтуера, първа част (без оперативно значение).

11) Код на версията на софтуера, втора част (няма оперативно значение).

5. Ограничаваща температура на пода

Когато температурата на пода достигне зададената стойност, термостатът принудително спира отоплението и червената светлина "Отопление включено" на приемника мига, за да напомни на клиента, че функцията за ограничаване на температурата на пода е активирана, Когато температурата на пода е по-ниска от зададената стойност, и зелената светлина "Захранване" спира да мига. Терморегулаторът се връща в нормално състояние.

6. Функция против замръзване

Завъртете бутона, за да изключите функцията против замръзване. Завъртете бутона, за да включите функцията против замръзване и да промените зададената температура. Когато стайната температура достигне тази температура, термостатът принудително включва отоплението. Когато стайната температура е по-висока от тази температура с 2 °C, термостатът автоматично изключва отоплението**.**

7. Функция за откриване на отворен прозорец (функция OWD)

Когато режимът "Отворен прозорец" е активиран в настройката на параметрите, системата автоматично ще спре отоплението, когато установи внезапно понижение на стайната температура (2°C за 5 минути по подразбиране). Обикновено това се получава, когато се отвори прозорец или врата, без да се изключи отоплителното устройство.
Устройството ще се върне към предишния режим на работа след 30 минути, след което ОП ще изчезне. Натиснете който и да е бутон, за да излезете от функцията OWD по време на периода на изключване на отоплението.

8. Напомняне за повреда на сензора за температура на пода

Когато термостатът установи, че сензорът за гранична температура на пода е повреден, отоплението ще бъде принудително спряно и светлинният индикатор "power" ще мига последователно, за да напомни на потребителя да провери сензора. Когато повредата бъде отстранена, термостатът се връща в нормално състояние.

9. Схема на свързване

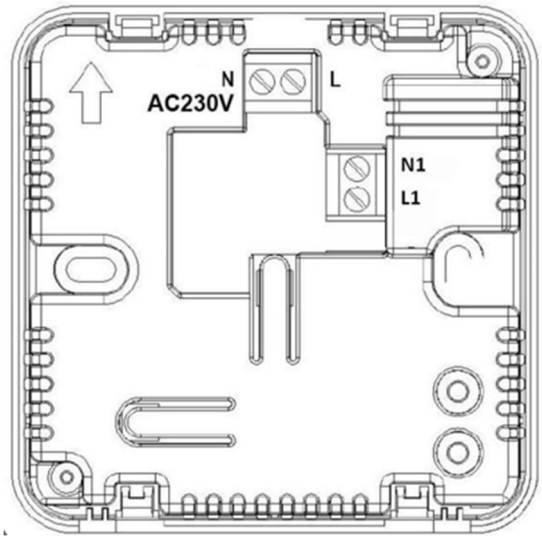

10. Монтаж и размери

Изпращач

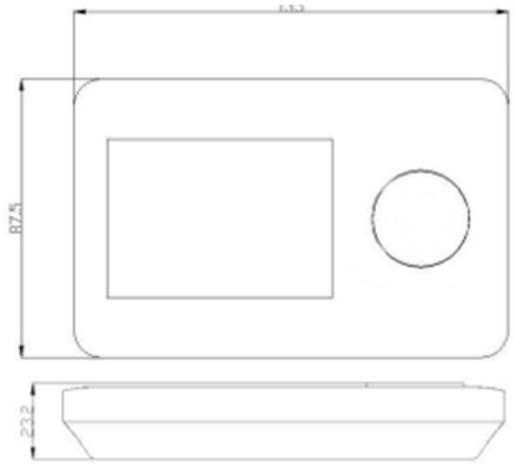

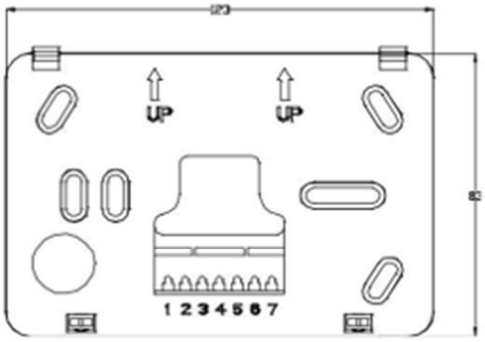

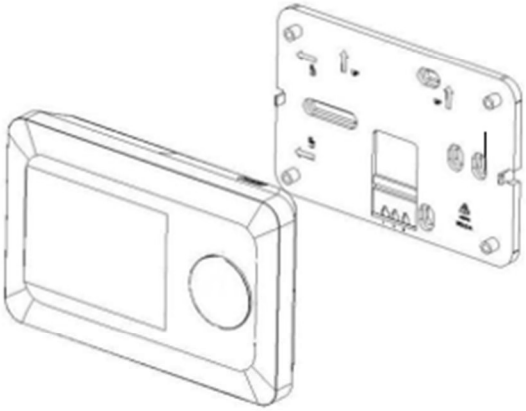

Опция за стенен монтаж

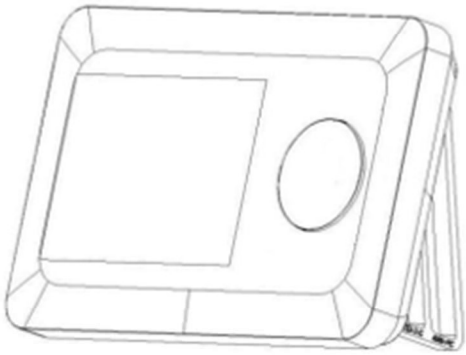

Опция за поставяне на бюро

Приемник

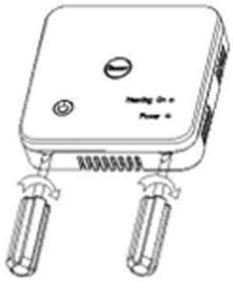

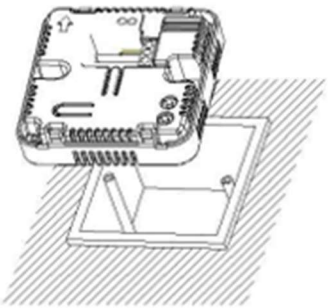







КУКИ

ИНСТАЛАЦИОНИ ОТВОРИ

